KARTA TYTUŁOWA ZADANIA

PROJEKT BUDOWLANO - WYKONAWCZY

Obiekt:

REMONT ODCINKA BOCZNEGO
ULICY KAWIKA W ORZESZU - ZAWADZIE
(dojazd do ul. Łabędziej)

Adres inwestora:

URZĄD MIEJSKI
UL. ŚW. WAWRZYŃCA 21
43-180 ORZESZE

Opracował:

ZDZISŁAW ORZEŁ

43-190 Mikołów
ul. Kolonia Wojewódzka 16
Upr. nr.874/93 U.W. K-ce

Kwiecień,2015r.

Zawartość opracowania:

1. Karta tytułowa
2. Spis treści
3. Opis techniczny
4. Załączniki
5.. Przedmiar robót
6. Kosztorys inwestorski
7. Specyfikacja techniczna
8 Projekt organizacji ruchu na czas wykonywania robót

CZĘŚĆ RYSUNKOWA

Rys. nr.1	Orientacja	skala	1:25000
Rys. nr.2	Sytuacja	skala	1:1000
Rys. nr.3	Przekrój typowy	skala	1:50

OPIS TECHNICZNY

OCENA STANU TECHNICZNEGO ORAZ TECHNOLOGIA WYKONANIA ROBÓT BUDOWLANYCH DLA REMONTU ODCINKA BOCZNEGO

Ul. KAWIKA W ORZESZU ZAWADZIE
(dojazd do ul. Łabędziej)

Inwestor : Urząd Miejski Orzesze **kwiecień, 2015r.**

Opracował; ZDZISŁAW ORZEŁ

OPIS TECHNICZNY

1. Teren i lokalizacja:

Ulica Kawika boczny odcinek jest drogą wewnętrzną, znajduje się w miejscowości Orzesze - Zawada. (dojazd do ul. Łabędziej) Początek swój bierze na ulicy Kawika a kończy się na skrzyżowaniu z ulicą Skowronków.

2. Podstawa opracowania:

- Umowa nr.17/2015 zawarta w dn.24.0.2015r.
- Zlecenie inwestora
- Wizja lokalna oraz pomiary w terenie
- Plan sytuacyjny skala 1:1000
- Obowiązujące wytyczne projektowania ulic, normy branżowe,
- Uzgodnienia z Inwestorem

3. Przedmiot i zakres opracowania:

Przedmiotem opracowania jest remont odcinka zniszczonej nawierzchni gruntowej. Projekt ten przewiduje: wykonanie koryta, podbudowy z kruszywa łamanego. Warstwa górna jezdna zamknięta korą asfaltową.
Długość remontowanego odcinka wynosi 257.0 m.

4. Stan istniejący oraz ocena stanu technicznego:

Ulica Kawika boczna jest ulicą dojazdową do posesji, oraz budynków mieszkalnych w budowie, zlokalizowanych po lewej stronie ulicy. Spadek poprzeczny jezdni jest jednostronny w kierunku do istniejącego rowu. Szerokość jezdni na całym odcinku w km 0+00 do km 0+257 wynosi 3.0 m. Zawyżone pobocza gruntowe mają szerokość 0.5 lokalnie 0.7m. Ulica posiada liczne ubytki, oraz nierówności w nawierzchni, odkształconą w profilu poprzecznym jak i podłużnym. Nawierzchnia utwardzona jest żużlem wielkopiecowym..
Odwodnienie ulicy odbywa się powierzchniowo do rowu po stronie prawej.
W km 0+049 znajduje się przepust z rur PCV o średnicy 300 mm zamulony.

5. Parametry techniczne ulicy:

- klasa ulicy	- wewnętrzna
- długość	- 257 m.
- szerokość	- 3.0 m.
- konstrukcja nawierzchni	- w-wa jezdna kora asfaltowa grub. 4cm. - w-wa górna podbudowy kruszywo łamane grub 4 cm. - w-wa dolna podbudowy kruszywo łamane grub.15 cm.

6. Projektowane rozwiązanie:

Projektowaną trasę ulicy Kawika odcinek boczny w planie zostawia się bez zmian w stosunku do stanu istniejącego.
Początek robót do remontu jest na skrzyżowaniu z ulicą Kawika.
Długość remontowanego odcinka wynosi 257 metrów na którym należy wykonać korytowanie mechanicznie na głębokość 23 cm. Szerokość ulicy wynosi 3,0 metry.
Na całym remontowanym odcinku ulicy po wykonaniu koryta należy wykonać: podbudowę warstwa dolna - z kruszywa łamanego stabilizowany mechanicznie 31,5/63 mm grubości 15 cm. - warstwa górna z kruszywa łamanego stabilizowanego mechanicznie 0/31,5 mm grubości 4 cm. Następnie ułożyć warstwę jezdną z kory asfaltowej grub.4 cm.
Długość remontowanego odcinka ulicy wynosi 257 m. Spadek poprzeczny jezdni jest jednostronny w kierunku do istniejącego rowu i wynosi 2%.

7. Odwodnienie:

Odwodnienie ulicy odbywać się będzie powierzchniowo w kierunku do poboczy, oraz istniejącego rowu po stronie prawej w/w ulicy. W km 0+049 pod jezdnią znajduje przepust z rur PCV o średnicy 300 mm który należy odmulić. Na odcinku długości 50 metrów tj.do km 0+099 należy wykonać dren o średnicy 100 mm wypełniony żwirem owinięty geowłókniną ze spadkiem do istniejącego przepustu. Wykopy prowadzić ręcznie.

8 . Pobocze:

Pobocza obustronne, o szerokości 0.5m należy wykonać z żużla wielkopiecowego grubości 8 cm które należy dopasować do nowej niwelety jezdni.
Spadek poprzeczny pobocza wynosi 6 %.

9. Wjazdy:

Wjazd na ulicę Skowronków na całej długości należy wykorytować, oraz wykonać podbudowę. Ułożyć nawierzchnię z frezu asfaltowego na szerokość 2.0 m.
Wjazd będzie służyć jako mijanka.

10 . Uwagi końcowe:

Wszystkie prace należy prowadzić zgodnie z obowiązującymi przepisami B.H.P należy uzgodnić z mieszkańcami dojazd do posesji.
Przed przystąpieniem do robót należy ustawić odpowiednie znaki drogowe zgodnie z projektem organizacji ruchu na czas wykonywania robót drogowych.
Materiały użyte do wykonani zadania powinny być dopuszczone do obrotu i stosowania w budownictwie oraz posiadać certyfikat lub deklarację zgodności.
Materiał pochodzący z wykopów należy wywieźć z terenu budowy i zutylizować.

Wszystkie roboty należy wykonać zgodnie ze sztuką budowlaną, zasadami wiedzy technicznej, oraz załączoną Szczegółowa Specyfikacją Techniczną która jest integralną częścią dokumentacji projektowej.

11. Oświadczenie:

Oświadczam iż w/w projekt został wykonany zgodnie z obowiązującymi przepisami, oraz zasadami wiedzy technicznej Prawo budowlane (Dz. U. z 2013r. poz. 1409 z poźń. zmian.)

Opracował : Zdzisław Orzeł **kwiecień – 2015r.**

PRZEDMIAR ROBÓT:

1. **Nazwa i kod zamówienia:**
   P.T. Oceny stanu technicznego raz technologia wykonania robót budowlanych dla zadania:
   Remont bocznego odcinka ul. Kawika (dojazd od ul. Łabędziej)
   (nazwa głównego przedmiotu zamówienia – zadania, obiektu, rodzaju robót)

   Główny przedmiot – kod wg CPV 45200000-9
   Dodatkowe przedmioty –kod CPV45233300-2
   CPV45233142-6
   CPV 45221100-3

2. **Adres (miejsce) wykonania robót:**

   Orzesze- Zawada

3. **Nazwa i adres Zamawiającego:**

   Urząd Gminy Orzesze
   Ul. Św. Wawrzyńca 21
   43-180 Orzesze

4. **Data opracowania przedmiaru:**

   Data: 27.04.201r.

5. **Autor opracowania:**

   Zdzisław Orzeł

Lp.	Podstawa	Opis i wyliczenia	j.m.	Poszcz	Razem
1		**Korytowanie**			
1 d.1	KNR 2-01 0206-05 D-04.01.01	Roboty ziemne wykonywane koparkami podsiębiernymi o poj.łyżki 0.60 m3 w gr.kat.IV z transportem urobku samochodami samowyładowczymi na odległość do 1 km (korytowanie)	m^3		
		[(8.0+3.2)*0.5*10+(247.0*3+22.5)]*0.23	m^3	188.485	
				RAZEM	**188.485**
2 d.1	KNR 2-01 0214-04 D-04.01.01	Nakłady uzupełniające za każde dalsze rozpoczęte 0.5 km transportu ponad 1 km samochodami samowyładowczymi po drogach utwardzonych ziemi kat.III-IV (odległość okresli wykonawca))	m^3		
		188.485	m^3	188.485	
				RAZEM	**188.485**
2		**Podbudowa**			
3 d.2	KNNR 6 0113-01 D-04.04.04	Warstwa dolna podbudowy z kruszyw łamanych gr. 15 cm	m^2		
		56.0+741+22.5	m^2	819.500	
				RAZEM	**819.500**
4 d.2	KNNR 6 0113-04 D-04.04.04	Warstwa górna podbudowy z kruszyw łamanych gr. 8 cm przyjeto 4 cm Krotność = 0.5	m^2		
		819.5	m^2	819.500	
				RAZEM	**819.500**
5 d.2	KNNR 6 0114-04 D-04.04.03	Warswa górna podbudowy z żużla wielkopiecowego gr. 8 cm (zamiennie kora asfaltowa przyjeto 4 cm) Krotność = 0.5	m^2		
		819.5	m^2	819.500	
				RAZEM	**819.500**
6 d.2	KNNR 6 1302-03 D-03.01.03	Oczyszczenie przepustów śr. 0.3 m z namułu do 50% jego średnicy	m		
		5.5	m	5.500	
				RAZEM	**5.500**
7 d.2	KNNR 6 1302-02 D-06.04.01	Oczyszczenie rowów z wyprofilowaniem dna i skarp z namułu gr. 20 cm	m		
		8.0	m	8.000	
				RAZEM	**8.000**
8 d.2	KNR 2-31 0601-07 D-03.03.01	Sączki podłużne PCV owiniente geowłókniną fi 100mm kat.gruntu IV o głębokości ułożenia 100 cm	m		
		50.0	m	50.000	
				RAZEM	**50.000**
3		**Pobocza**			
9 d.3	KNNR 6 1301-07 D-06.03.01	Plantowanie poboczy wykonywane ręcznie przy grubości ścinania 10 cm	m^2		
		207+247*0.3	m^2	281.100	
				RAZEM	**281.100**
10 d.3	KNNR 6 0114-04 D-04.04.03	Warswa górna podbudowy z żużla wielkopiecowego gr. 8 cm (uzupełnienie poboczy materiał z rozbiórki podbudowy)	m^2		
		247*0.3*2	m^2	148.200	
				RAZEM	**148.200**
4		**Opłata składowiskowa**			
11 d.4		Opłata składowiskowa - utylizacja ziemi z korytowania	m^3		
		166.5	m^3	166.500	
				RAZEM	**166.500**

Norma STD Wersja 4.30a Licencja: 10226 dla orzmark

ZAŁĄCZNIKI:

1. STWIERDZENIE PRZYGOTOWANIA ZAWODOWEGO DO PEŁNIENIA SAMODZIELNYCH FUNKCJI TECHNICZNYCH W BUDOWNICTWIE

2. PRZYNALEŻNOŚĆ DO ŚLĄSKIEJ OKRĘGOWEJ IZBY INZYNIERÓW

URZĄD WOJEWÓDZKI

Katowice, dnia 20 grudnia 1993 r

Nr ewid. 874/93

STWIERDZENIE PRZYGOTOWANIA ZAWODOWEGO
DO PEŁNIENIA SAMODZIELNYCH FUNKCJI TECHNICZNYCH W BUDOWNICTWIE

Na podstawie § 5 ust.2 i § 7 i § 13 ust.1 pkt3 lit.b rozporządzenia Ministra Gospodarki Terenowej i Ochrony Środowiska z dnia 20 lutego 1975r w sprawie samodzielnych funkcji technicznych w budownictwie (Dz.U.Nr 8,poz.46 z późn.zm.(Dz.U.Nr 69)91 poz.299) stwierdza się, że:

Obywatel ZDZISŁAW O R Z E Ł
technik budowlany
urodzony dnia 1 kwietnia 1948 r. w Chełmku
posiada przygotowanie zawodowe upoważniające do wykonywania samodzielnej funkcji kierownika budowy i robót
w specjalności konstrukcyjno-inżynieryjnej w zakresie dróg i nawierzchni lotniskowych

Obywatel ZDZISŁAW O R Z E Ł jest upoważniony do :

kierowania, nadzorowania i kontrolowania budowy i robót, kierowania i kontrolowania wytwarzania konstrukcyjnych elementów budowlanych oraz oceniania i badania stanu technicznego w zakresie budowli dróg, nawierzchni lotniskowych, typowych przepustów i mostów - o powszechnie znanych rozwiązaniach konstrukcyjnych.

Z up. WOJEWODY

POLSKA
IZBA
INŻYNIERÓW
BUDOWNICTWA

Zaświadczenie

o numerze weryfikacyjnym:

SLK-4NZ-7P1-JRQ *

Pan Zdzisław Orzeł o numerze ewidencyjnym SLK/BD/6766/01
adres zamieszkania ul. Kolonia Wojewódzka 16, 43-190 Mikołów
jest członkiem Śląskiej Okręgowej Izby Inżynierów Budownictwa i posiada wymagane ubezpieczenie od odpowiedzialności cywilnej.
Niniejsze zaświadczenie jest ważne do dnia 2015-06-30.

Zaświadczenie zostało wygenerowane elektronicznie i opatrzone bezpiecznym podpisem elektronicznym weryfikowanym przy pomocy ważnego kwalifikowanego certyfikatu w dniu 2015-01-14 roku przez:

Franciszek Buszka, Przewodniczący Rady Śląskiej Okręgowej Izby Inżynierów Budownictwa.

(Zgodnie art. 5 ust 2 ustawy z dnia 18 września 2001 r. o podpisie elektronicznym (Dz. U. 2001 Nr 130 poz. 1450) dane w postaci elektronicznej opatrzone bezpiecznym podpisem elektronicznym weryfikowanym przy pomocy ważnego kwalifikowanego certyfikatu są równoważne pod względem skutków prawnych dokumentom opatrzonym podpisami własnoręcznymi.)

* Weryfikację poprawności danych w niniejszym zaświadczeniu można sprawdzić za pomocą numeru weryfikacyjnego zaświadczenia na stronie Polskiej Izby Inżynierów Budownictwa www.piib.org.pl lub kontaktując się z biurem właściwej Okręgowej Izby Inżynierów Budownictwa.

CZĘŚĆ RYSUNKOWA

1. Orientacja	skala 1:25000
2. Sytuacja	skala 1:1000
3. Przekrój typowy	skala 1:50

Opracował : **Zdzisław Orzeł**

ORIENTACJA
Skala 1:25000

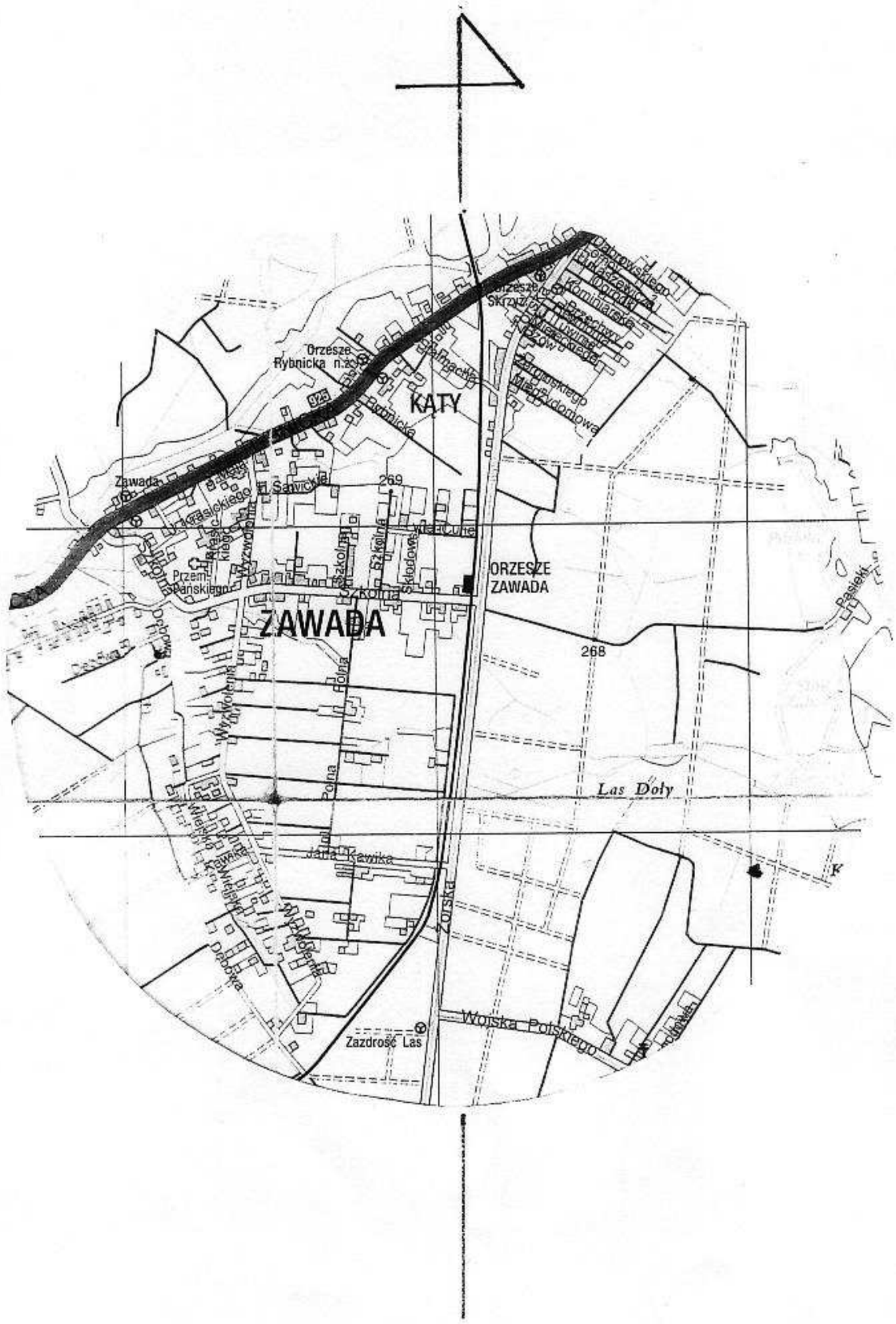

Opracował :

ZDZISŁAW ORZEŁ

INWESTOR: **URZĄD MIASTA ORZESZE** P. T. Remont bocznego odcinka ul. Kawika			
AUTOR PROJEKTU: Zdzisław Orzeł nr. upr. 874/93 U.W K-CE	**Orientacja**		
	data	skala	nr. rys
	04. 2015	1:25000	1

LEGENDA

Nawierzchnia: - w-wa jezdna kora asfaltowa grub. 4 cm

Pobocza: - kora asfaltowa grub.8 cm

INWESTOR: **URZĄD MIASTA ORZESZE**			
P. T. Remont bocznego odcinka ul. Kawika			
AUTOR PROJEKTU: **Zdzisław Orzeł** nr. upr. 874/93 U.W K-CE	**Sytuacja**		
	data	skala	nr. rys
	04. 2015	1:1000	2

Początek opracowania km 0+00

Koniec opracowania km 0+257

Proj. sączek podłużny PCV ø 100 mm długości 50 m.

ist. przepust ø 300 mm

Kawika

Żorska

Słowików

MAPA ZASADNICZA
Skala 1 : 1000

MAPA NIE MOŻE SŁUŻYĆ DO CELÓW PROJEKTOWYCH

GEO. 6642 / 1106 / 2015

Nazwa materiału zasobu: MAPA ZASADNICZA

Identyfikator materiału zasobu: G.126.33.05.3

Numer materiału zasobu: P.2408

Data wykonania materiału zasobu: 10.06.15

PRRZEKRÓJ TYPOWY km 0+00 – 0+257

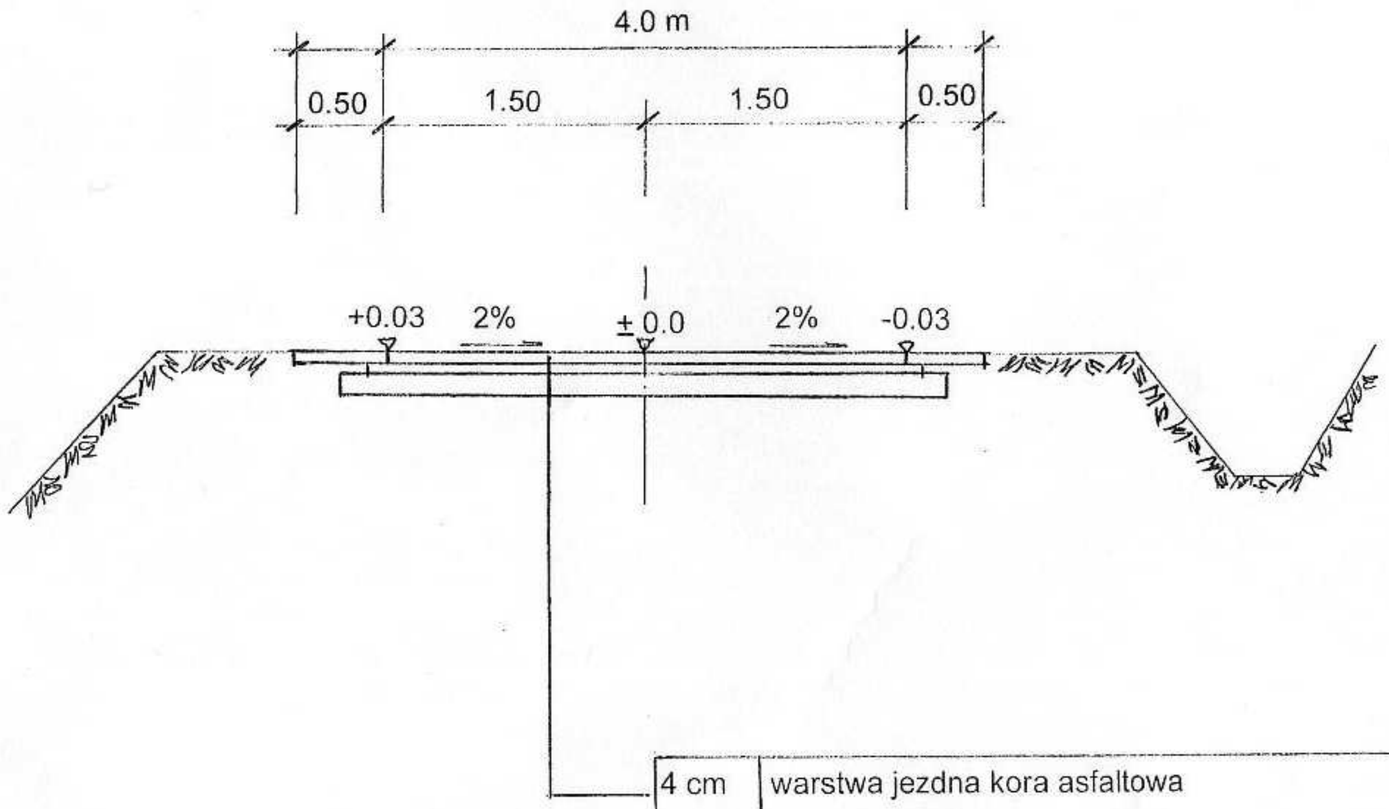

4 cm	warstwa jezdna kora asfaltowa
4 cm	podbudowa w-wa górna z kruszywa łamanego 0/31,5mm
15 cm	podbudowa w-wa dolna z kruszywa łamanego 31,5/63mm

INWESTOR: **URZĄD MIASTA ORZESZE**
P. T. Remont bocznego odcinka ul. Kawika

AUTOR PROJEKTU:
Zdzisław Orzeł
nr. upr. 874/93 U.W K-CE

Przekrój typowy

data	skala	nr. rys
04. 2015	1:50	2